רשימת מתכננים

תפקיד	שם	טלפון	נייד
אדריכלות	תפנית - תכנון ובינוי ערים	02-5331507	052-2255792
קונסטרוקציה	משה קזס	09-7487307	052-2217784
אדריכלות נוף	ורד סינגר		050-5723428
מיזוג אויר	טוביה שוורץ	03-6736929	050-5325203
אינסטלציה	אמנון יושע	074-7870000	054-3366676
חשמל	ערן בלום	02-6735062	050-5285358
מיגון	מיכאל נייברגר	03-6700199	052-2898581
תנועה וחניה	כנרת דביר	02-6529944	052-3507522
קרקע	עדי לרר	03-6496004	052-3330461
הפרעות דינמיות	רמי שחר	09-8658484	054-6720103
נגישות	צביקה גור	04-6532630	052-3650722
בטיחות	רביד אורנן	08-6880537	054-4588735
מודד	דותן קופרמן	03-5614421	050-5352776
מעליות	שמחה לוסטיג	03-5236633	054-4916644
הידרולוגיה	אברהם מיכאלי	03-9221445	03-9225277
סביבה	תמי הירש	03-5411455	054-7405570
תקשורת	גבי זונדהימר	09-8617077	052-2449416
איטום			
אלומיניום	אבי קליינמן	077-5255953	054-4525912
ביטחון	ספי שניידר	03-9229153	052-3797722
תאורה	נעה לב	03-5252975	054-4399936
חומרים מסוכנים	נעמי סיני	02-5330381	054-7861577
אחסנה ופרוגרמה	עדי קורמן	03-7396722	052-3797722
סופרפוזיציה			
כמאי			
העתקות	קבוצת העתקות	02-6255442	054-3153078
ניהול	שמעון קורנפלד	02-5331503	0505339116

שינויים

04.08.13 עדכון מיקום חדר מפוחים,משאבות,מפלסי חניון,חזית דרומית
פיתוח דרומי,מעלית ומדרגות פיתוח מזרחי .

התכנית הינה רכושו הבלעדי של המתכנן, וכל הזכויות שמורות.
ביצוע מותנה בקבלת היתר וכל האישורים הנדרשים מהרשויות.
על המבצע לבדוק התכנית ולהודיע למתכנן על כל ליקוי או אי התאמה
במידות - לפני תחילת העבודה

מזמין

מינהל הדיור הממשלתי

מתכנן

תפנית - תכנון ובינוי ערים בע״מ

המכון הגיאולוגי
המנהל לחקר אדמה וים

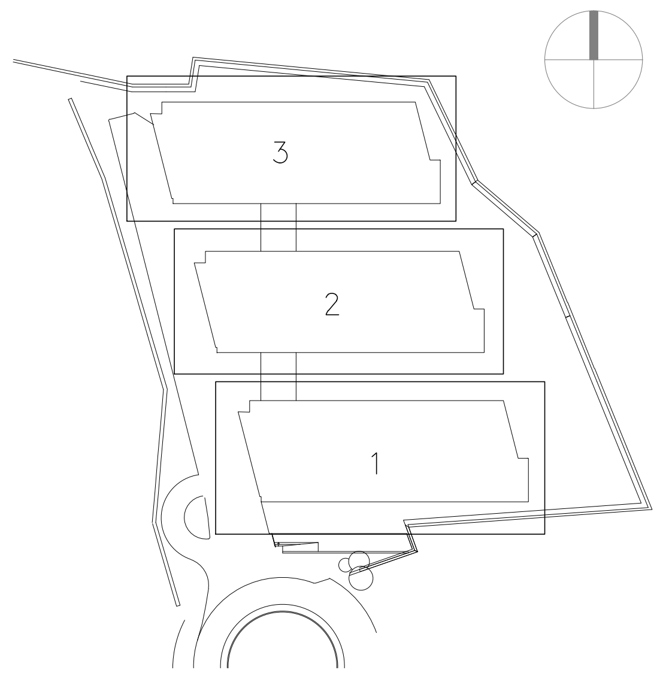

תכנית קומה B1 -3.30 GEO-ARC-B1

לעיון ● למכרז ○ לביצוע ○

קנ״מ: 1:200

תאריך: 4.07.2013

שרטט:

מהדורה
02

מס גיליון
A-003

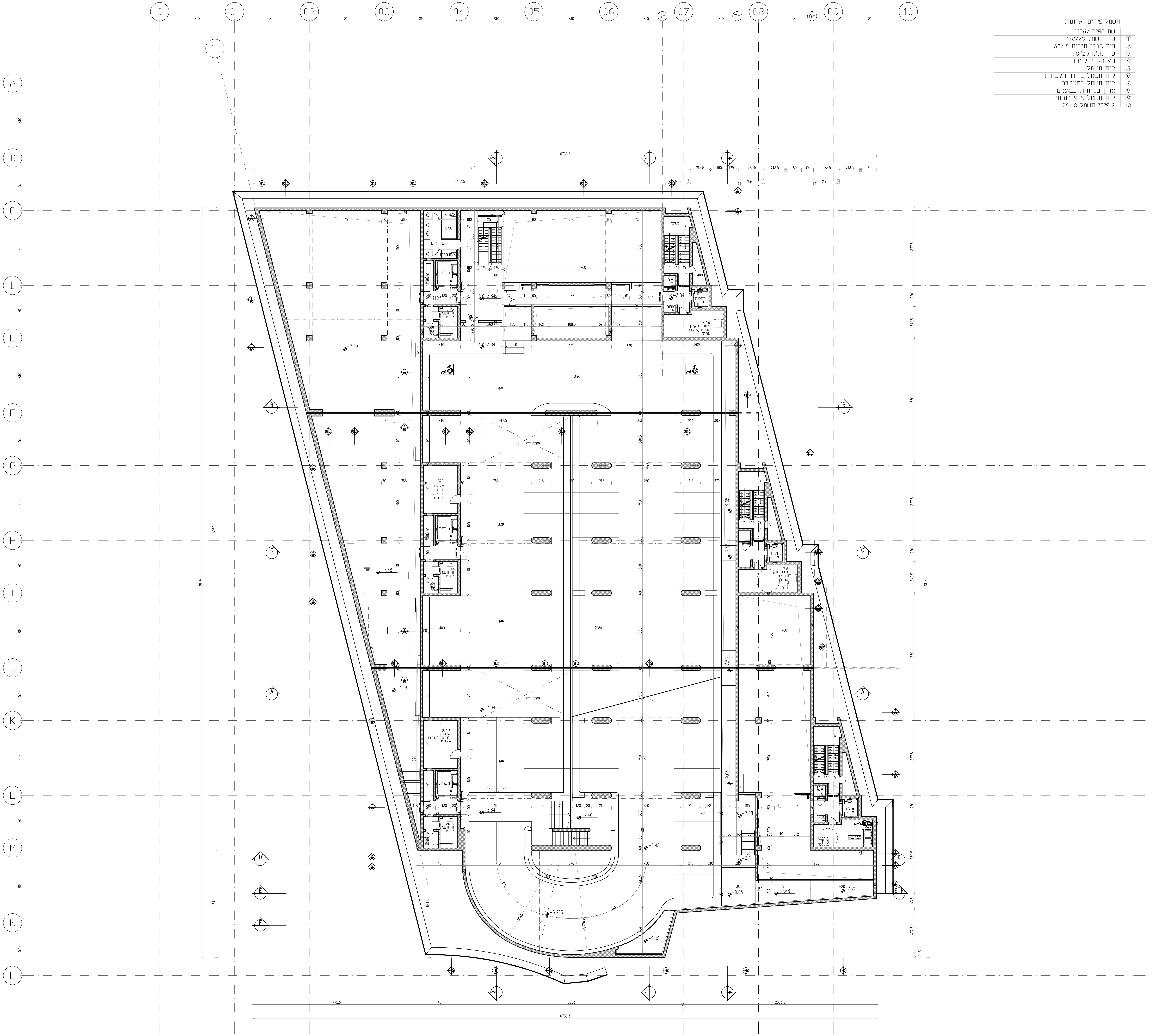

חשמל פירים וארונות

	שם הפיר /ארון
①	פיר חשמל 120/20
②	פיר כבלי חירום 50/15
③	פיר מנ״מ 30/20
④	תא בקרה קומתי
⑤	לוח חשמל
⑥	לוח חשמל בחדר תקשורת
⑦	לוח חשמל במעבדה
⑧	ארון בטיחות כבאאים
⑨	לוח חשמל אגף מזרחי
10	2 פירי חשמל 25/10